PRYMA

COFRETS PARA TOMAS DE CORRIENTE IP67

Descripción: COFRET IP67 1x9 MÓDULOS SUPERFICIE PT

Referencia:
178P

Características:

Tipo de producto:	Cofret para tomas de corriente IP67
Dim. exteriores (Alto x Ancho x Prof.):	284x222x122 mm
Dim. hueco empotrar (Alto x Ancho x Prof.):	-
Nº Módulos:	1x9 raíl DIN
Instalación:	Superficie
Color:	Gris RAL 7035
Tipo de ventana:	Transparente color fumé
Peso (Kg):	1,21
Entrada cables:	-
Componentes:	-
Materiales:	Materiales plásticos libres de halógenos. Marco y base: ABS. Ventana transparente: PC con protección UV

Datos técnicos:

Grado de protección:	IP67
Resistencia al impacto:	IK08
Resistencia al hilo incandescente:	650 ºC
Presión de bola:	70 ºC
Rango de temperatura ambiente:	-25 ºC / +40 ºC
Tensión máxima de empleo:	1000 V AC / 1500 V DC
Doble aislamiento:	Clase II

Certificados y normas:

Directiva baja tensión:	2014/35/EU
Normas:	UNE-EN 62208 y UNE-EN 61439-1 (en la parte que afecta)
Certificados:	

Codificaciones:

Cod. EAN:	8431044100005
Cod. Arancelario:	85.38.10.00
ETIM 6.0:	EC000379

PRYMA

COFRETS PARA TOMAS DE CORRIENTE IP67

Descripción: COFRET IP67 1x9 MÓDULOS SUPERFICIE PT

Referencia: 178P

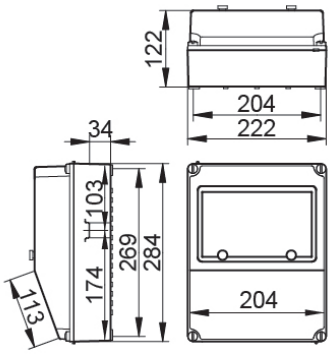

Plano detallado:

- http://www.ide.es/downloads/planos/pdf/178P.pdf
- http://www.ide.es/downloads/planos/dxf/178P.dxf
- http://www.ide.es/downloads/planos/stp/178P.stp

Dimensiones exteriores (Alto x Ancho x Prof.):

284x222x122 mm

Dim. hueco empotrar (Alto x Ancho x Prof.):

-

Sostenibilidad:

RoHS - REACH

Fin de vida del producto:

No necesita operaciones de reciclaje específicas

Suministro:

Suministrado en embalaje individual de cartón. Los embalajes múltiples se conforman enfajando con film transparente los embalajes individuales.

Unidades de embalaje: 5

Aplicaciones recomendadas:

Entornos industriales y exteriores. Industrias, emplazamientos navales, piscinas, garajes, allí donde se requiere un alto grado de protección frente al polvo, salpicaduras e impactos.